イ　ス

865XAC

組立・取扱説明書

保存版 保証書付

Study
DESK
スタディデスク

このたびはオカムラ スタディデスク をお買い上げいただき、誠にありがとうございます。
この組立・取扱説明書をよくお読みになり、十分にご理解された上、正しく組立てご使用いただくようお願いいたします。

組立には⊕のドライバーが必要です。
ご用意してから組立ててください。
＊電動ドライバーは、製品を破損する恐れがあるので、使わないでください。

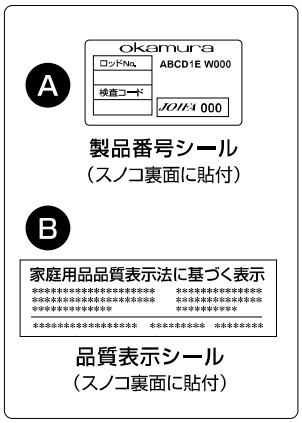

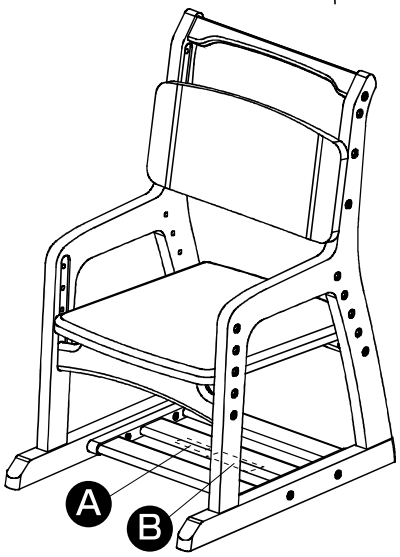

安全にお使いいただくために（必ずお守りください）

⚠注 意	この表示を無視して、誤った取扱いをすると、傷害を負う可能性や、物的損害の発生が想定される内容を表します。

⚠注 意

⚠組立て上のご注意

組立て前に説明書をよくお読みの上、ボルト類はドライバーで確実にしめ、組立て部品は省かずに使用して正しく組立ててください。

組立ての際は、電動ドライバーを使用しないでください。必要以上の力がかかると商品が破損したり、ボルトが外せなくなる恐れがあります。

組立て後は平らな場所で製品の本締めを行い、各部がしっかり取付けられているか確認してください。

組立てパターンにより、使用しない部品や部材が生じることがあります。組替え時には必ず必要になりますので大切に保管してください。部品紛失の場合は再度ご購入いただくことになります。

⚠取扱い上のご注意

製品を乱暴に取扱うことや、用途以外での使用はしないでください。製品に体重をかけたり、のることは絶対にしないでください。転倒および破損の原因となり危険です。

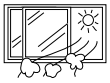

購入当初の製品は接着剤や塗装物質の臭いがすることがあります。しばらくの間は、換気や通気を十分に行い定期的な換気を行ってください。

⚠据付け時のご注意

直射日光のあたる場所、湿度や温度の高い場所、ストーブ・エアコンなどの熱や風が直接当たる場所での使用は、変質変形変色のもとになりますので避けてください。
湿度の高い場所に設置した場合、カビなどが発生するおそれがあります。定期的に換気をするようにしてください

⚠末永くお使いいただくために

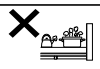

高熱になっているものを直接製品の上に載せないでください。
変質・変形・変色の原因となります。

製品の上を濡らしたままにしたり、濡れた布や水滴のついたものなどを放置しないでください。表面材の変形や目割れ・膨張、シミ・腐食の原因となります。
濡れた場合は、水分が残らないようにすぐにふき取ってください。

製品にはシールやセロテープ等を貼付けないでください。表面材がはがれる原因となります。

硬いもので製品をこすったり、下敷き等を使用せずに先の硬いボールペンなどの筆記具で書きものをしないでください。変形やキズの原因となります。

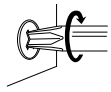

ボルト類のゆるみと部材の接続部は定期的に点検し、ゆるみなどがあった場合はしっかり締め直してください。ゆるんだまま使用した場合、変形・破損及び転倒の危険があります。

⚠お手入れについて

硬くしぼった布でふいてください。汚れがひどい時は中性洗剤をうすめてふき取り、あとで洗剤が残らないように硬くしぼった布できれいにふき取ってください。多量に水分が残ると変形・変色の原因となります。

アルコールやシンナー系の溶剤や化学雑巾、市販のクリーナーは表面を傷めますので絶対に使用しないでください。変色などの原因となります。

組立前にご確認ください。

背もたれ、座面の取付け高さについて

JIS規格号数と背もたれ
座面の取付けビス位置

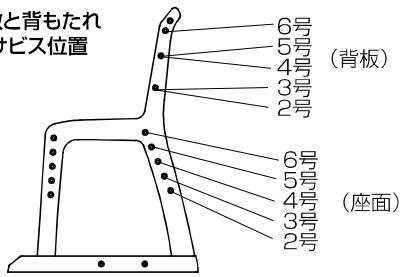

※この表は標準的な目安の寸法です。実際にはお子様の身長・体型に合わせて机・イスの高さ、奥行きを決めてください。

オカムラのイスは、学校用家具のJIS規格2号（身長120cm）から6号（身長180cm）に対応して、5段階で座面の高さを調節できます。お子様の身長に合わせて、適正な高さでご使用ください。

組立前にチェック

〈JIS規格号数と座板、フットステップの高さ目安〉

JIS規格号数		2号	3号	4号	5号	6号
標準身長（cm）		120	135	150	165	180
イス	座面の高さ（cm）	30	34	38	42	46
	座面の奥行き（cm）	29	33	36	38	40

※この組立椅子は3種類あり、それぞれ形状が異なりますが部品明細・組立手順は同一です。

部品明細（組立前に必ずご確認ください。）

ア × 12	コネクトボルト（M6×45mm） 実物大		イ × 1	ユリアネジ（座金付き）	ウ × 1	緩衝シール 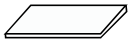

組立には⊕のドライバーをご使用ください。

＊ 電動ドライバ等の電動工具での組立は製品を傷つけたり破損する恐れがありますので、手回しのドライバーを使用してください。

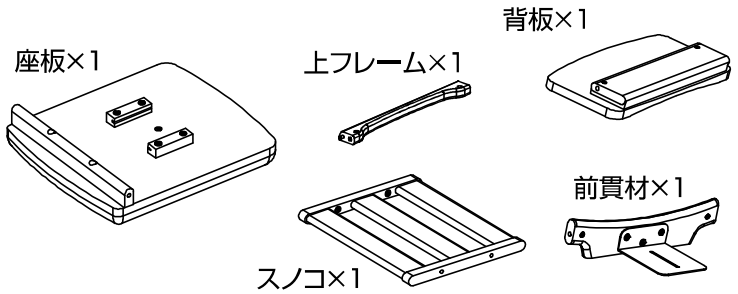

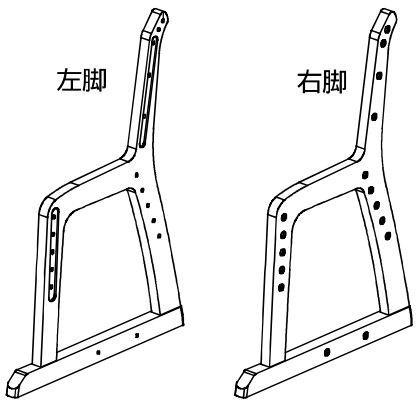

1 脚とスノコ、上フレーム、背板、前貫材の取付け

片側の脚フレームに「スノコ」『上フレーム」「背板」「前貫材」をア のコネクトボルトで取付けます。
片側の脚フレームに部材を取り付け後、もう片方の脚フレームをア のコネクトボルトで緩く取付けます。

※背板の上下に気を付けてください。

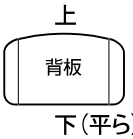

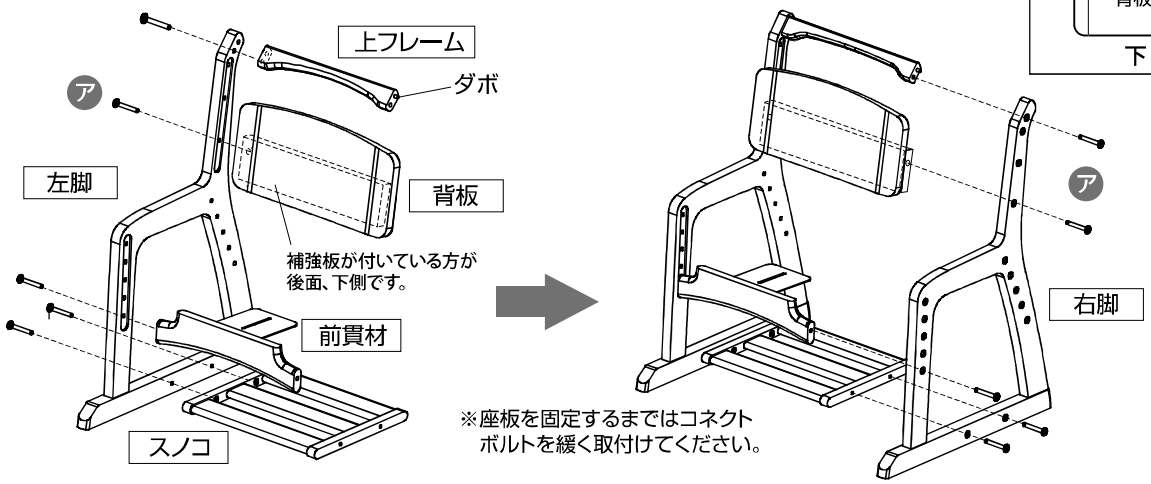

※座板を固定するまではコネクトボルトを緩く取付けてください。

2 座板の取付け

組み上がった本体の後ろから座板を差し込み、前貫材のL字金具を座板のガイドコマの溝に合わせて押し込み、座板を㋐のコネクトボルトで取付けます。最後にL字金具の方から㋑のユリアネジを取付けしっかり締めます。最後に緩く取付けた㋐のコネクトボルト全てをしっかり締め直してください。

ガイドコマの溝に前貫板の金具を合わせ、座板をスライドさせユリアネジを締めます。

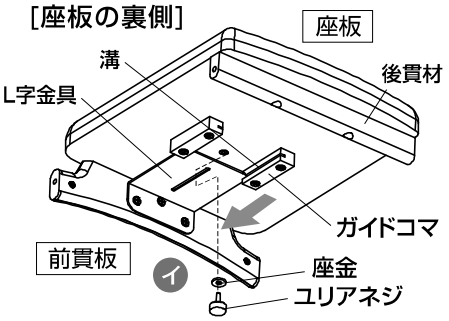

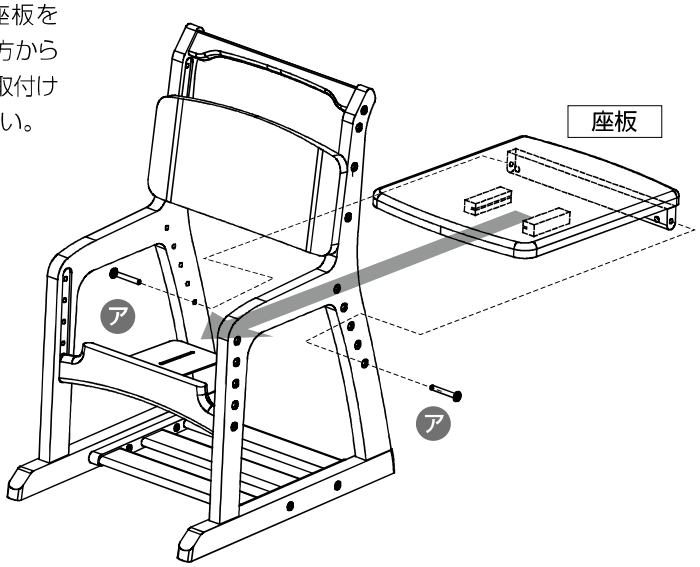

3 緩衝シールの取付け

㋒の緩衝シールは、適当なサイズにハサミでカットし、デスク天板と当たる部分に貼り付けてください。

＊貼り付ける場所は平らな部分を選び、予め汚れやホコリを拭き取ってから貼付けてください。

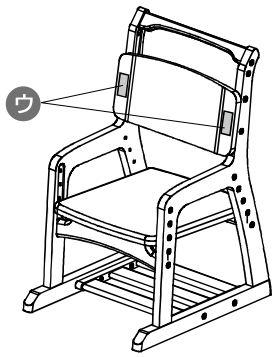

高さ変更について

背板と座板はお子様の身長に合わせて高さを変更することができます。

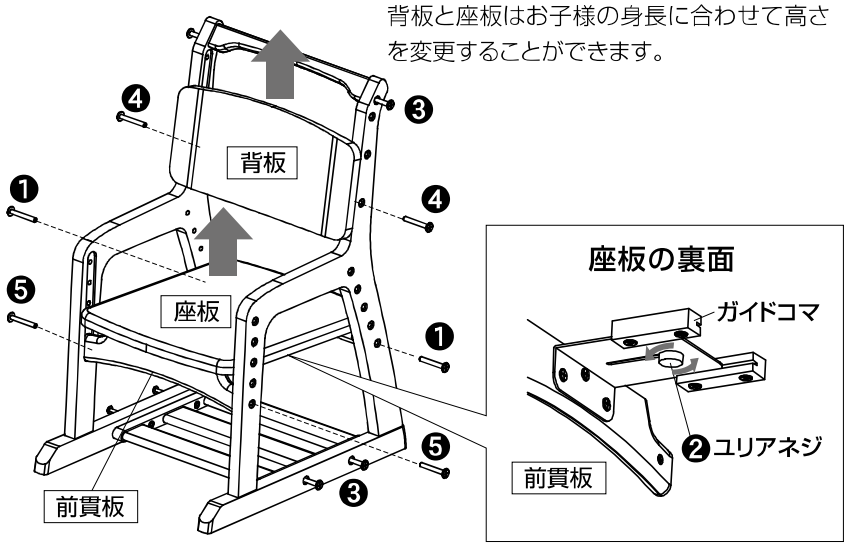

[座板と背板の高さ変更]

1 コネクトボルト❶と座裏のユリアネジ❷を外し、座板を取外します。

2 上フレームとスノコを止めているコネクトボルト❸の左右どちらか片側を緩めます。

3 コネクトボルト❹を外し、背板の高さを変更し再び固定します。

4 コネクトボルト❺を外し、前貫材の高さを変更し再び固定します。

5 2に習って座板を取付けてください。

6 緩めたコネクトボルト❸を締め込みます。

■おかしいかな？と思ったら

Q 組立てがうまくいかない。
部品が取付かない。

A 説明書の手順で組立てていますか？
取付け部品の種類や向きが間違っていませんか？

Q 木目や色が想像と違う。
展示品や写真と違う。

A 木目や色がカタログ及び見本製品と違いが出る場合があります。

Q 部品が余ってしまった。

A 組立パターンにより、使用しない部品や部材が生じる場合があります。組替え時には必要になりますので大切に保管してください。

■製品廃棄について

不要になった製品の廃棄は、法令によりお客様が適切に処理する責任があります。
廃棄の際は法令に従った適切な廃棄処理をお願いいたします。 ご不明な点はご相談ください。

修理と製品保証について

この度はオカムラ スタディデスクをお買い上げいただき、誠にありがうございます。
この製品は、厳密なる品質管理および検査を経てお届けしております。
万一保証期間内（一般社団法人 日本オフィス家具協会のガイドラインに基づく）に故障した場合は無料にて修理をさせていただきます。
（お客様購入日よりの指定期間、不具合箇所・現象の例による。）

修理は必ず本保証書を添えて、まず、お買い上げの販売店にお申し付けください。
所定記入の無い場合は、保証書と一緒に、ご購入先の領収書を保存しておいてください。

保証書

保証期間	不具合箇所・現象の例		期　間
	外観・表面仕上げ	塗装及び樹脂部品の変・褪色、レザー・クロスの磨耗	1年
	機構部・可動部	引出し・スライド機構、扉の開閉、錠前、昇降機構等の故障	2年
	構造体	強度・構造体にかかわる破損	3年

品　名	イ　ス	品　番	865XAC	お買上日	年　月　日
おところ		販売店名			
お 名 前					㊞

1. 保証期間内でも次の場合は有償修理になります。
   イ）組立て・取扱説明書の注意事項をお守りいただけなかったことが原因での故障。
   ロ）お買い上げ後の輸送、移動、落下などによる故障。
   ハ）お買い求めの販売店、もしくは当社以外での修理・改造などによる故障。
   ニ）本書にお買い上げ年月日、販売店等、本保証書所定事項の未記入、あるいは字句を書き換えられた場合。
   ホ）保証書の提示がない場合。
   ヘ）消耗部品の交換。
   ト）火災、塩害、異常電圧、地震、雷、風水害、その他天災地変などによる故障。
2. 運賃等の諸経費はお客様にご負担いただく場合があります。
3. 本書は再発行いたしませんので、大切に保存してください。
4. 修理用部品の最低保有期間は、製品の製造中止後5年間とさせていただきます。
5. 本保証書は日本国内においてのみ有効です。

尚、この保証書によって、お客様の法律上の権利を制限するものではありませんので、保証期間経過後の修理等について、ご不明な点がありましたら、お買い上げの販売店又は弊社支店あてにお問い合せください。

株式会社 岡村製作所　〒220-0004 神奈川県横浜市西区北幸1-4-1 天理ビル19階

よい品は結局おトクです
オカムラ
株式会社 岡村製作所　インテリア営業部　製品開発室
ホームページアドレス　http://www.okamura.co.jp/
お問い合わせ・ご相談は　フリーダイヤル 0120-81-9060
お客様サービスセンターへ　受付時間 9:00～17:20（土・日・祝日を除く）

T1606-06